300 LEDLights 50 cm

LFG335W

Smart och inspirerande fläktbelysning
Vår 300 fläkt med LED-lampor kräver betydligt mindre energi än andra ljuskällor och har även längre livslängd. Denna belysning är praktisk och effektiv och ger god synlighet när du lagar mat, oavsett behov.

Vår 300 fläkt med LED-lampor kräver betydligt mindre energi än andra ljuskällor och har även längre livslängd. Denna belysning är praktisk och effektiv och ger god synlighet när du lagar mat, oavsett behov.

Produktfördelar

Lång livslängd och bra belysning – låt LED-lampor visa vägen
Njut av expertbelysning medan du lagar mat. Våra LED-lampor använder betydligt mindre energi än andra ljuskällor och ger god synlighet i köket så att du kan laga mat på ett enklare och tryggare sätt.

Effektiv uppsamling av matoset
Denna effektiva köksfläkt ger en renare atmosfär för matlagning och trivsel i köket. Den tillförlitliga motorn ger effektiv bortledning av matoset, och du kan njuta av tiden i köket som aldrig förr.

Standardfettfilter för ett rent kök
Vårt tillförlitliga fettfilter gör att du alltid kan njuta av ett rent kök. När ett nytt filter behövs kan det antingen tvättas eller bytas ut. Ditt kök håller sig fräscht längre.

Styr fläkten med en knapptryckning
Njut av total fläktkontroll med en knapptryckning. Tryck bara på knappen för att öka eller minska effekten, så att du kan få en skön miljö i köket.

- Typ av installation: Inbyggbar fläkt, bredd 50 cm
- Evakueringskapacitet (hög/låg): 420 / 165 m³/h
- Ljudnivå min/max/intensiv: 44/62/dB(A)
- Antal hastigheter: 3
- Typ av lampa och antal: LED, 2
- Tryckknappstyrning med 3 hastigheter
- Kallrasskydd
- Fettfiltertyp och antal: Aluminium, 2
- Evakuering eller recirkulation möjlig, om kolfilter (extra tillbehör) används
- Ljudnivå recirkulation, min/max/intensiv:49/68dB(A)
- Kapacitet recirkulation, min/max/intensiv: 120/280/0 m³/h

300 LEDLights 50 cm

LFG335W

Tekniska specifikationer

Färg	Vit
Antal hastigheter	3
Typ av kontrollpanel	Tryckknappar
Lamptyp	LED
Energieffektivitetsklass	C
Kapacitet, min/max/intensive (m3/h)	165/420/-
Ljudnivå_Min_Max_Intensiv_dB	44/62/-
Fettfiltereffektivitetsklass	D
Min. avstånd till el.häll, cm	43
Min. avstånd till gashäll, cm	65
Årlig energiförbrukning, kWh	56.9
Storlek	50
Recirkulering	Ja
Frånluft	Ja
Ljusets färgtemperatur, kelvin (K)	3000
Antal lampor	2
Flödesdynamisk effektivitetsklass	C
Flödesdynamisk effektivitetsindex	18.1
Fettfiltreringseffektivitet (%)	65.1
Belysningseffektivitetsklass	A
Belysningseffektivitet (lux/W)	50.4761904761905
Recirkulering Min, m³/h	120
Recirkulering Max, m³/h	280
Recirkulering Intensiv, m³/h	0
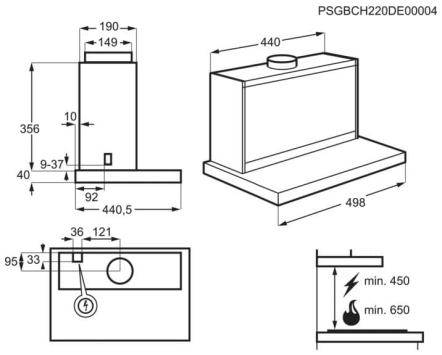
Ljudeffektnivå Recirkulering Min, dB (A)	49
Ljudeffektnivå Recirkulering Max, dB (A)	68
Produktnummer (PNC)	942 022 593
EAN-kod	7332543800087
Nettovikt, kg	9.5
Bruttovikt, kg	12.6
Mått HxBxD, mm	396x498x440.5
Installation	Inbyggbar fläkt
Fettfilter	2
Typ av fettfilter	Aluminium, nät
Sladdlängd, (ca) m	1.4
Anslutningsstos, mm	150
Spänning, V	220-240
Kolfilter medföljer	Nej
Passande kolfilter, OdourClean, modell	MCFB72
Passande kolfilter OdourCleanPlus, modell	MCFB74
Passande kolfilter OdourCleanPro, modell	MCFB76
Typ av filter	Aluminium